見積参考資料

工事名　Ｒ３三土　古宮地すべり　三・池田古宮　山腹水路工事（難工事評価型）

◇経費情報◇

工種区分	砂防・地すべり等工事
単価地区	三好２
施工地域・工事場所	山間僻地及び離島
前金支出割合	補正を行わない
契約保証	金銭的保証
現場環境改善費	計上しない

注意

「見積参考資料」は入札参加者の迅速で適正な工事費の見積りのための一資料であり、請負契約を拘束するものではない。

設計内訳書（本01）

工事名	Ｒ３三土　古宮地すべり　三・池田古宮　山腹水路工事（難工事評価型）	事業区分 工事区分	砂防･地すべり対策 斜面対策

工事区分・工種・種別・細別	規格	単位	数量	単価	金額	数量・金額増減	摘要
斜面対策		式	1				
砂防土工		式	1				
掘削工		式	1				
掘削	土質:土砂,施工方法:上記以外(小規模),施工数量:小規模(標準)	m3	40				単　1号
山腹水路工		式	1				
山腹集水路･排水路工		式	1				
山腹ｺﾙｹﾞｰﾄﾌﾘｭｰﾑ明暗渠		m	11				単　2号
取付水路		m	1				単　3号
落差工集水桝 1号		基	1				単　4号
落差工集水桝 2号		基	1				単　5号
落差工 1号		基	1				単　6号
落差工 2号		基	1				単　7号
張ｺﾝｸﾘｰﾄ		基	1				単　8号

設計内訳書（本01）

工事名	Ｒ３三土　古宮地すべり　三・池田古宮　山腹水路工事（難工事評価型）	事業区分 工事区分	砂防･地すべり対策 斜面対策

工事区分・工種・種別・細別	規格	単位	数量	単価	金額	数量・金額増減	摘要
平張ｺﾝｸﾘｰﾄ		m2	13				単　9号
止工		基	1				単　10号
石積		m2	34				単　11号
作業土工		式	1				
床掘り	土質:土砂	m3	50				単　12号
埋戻し	土質区分:土砂, 土質:土砂	m3	20				単　13号
土砂等運搬	土質:土砂(岩塊･玉石混り土含む)	m3	80				単　14号
処分費		m3	80				単　15号
構造物撤去工		式	1				
構造物取り壊し 石積		m3	7				単　16号
構造物取り壊し ｺﾝｸﾘｰﾄ構造物		m3	1				単　17号
殻運搬		m3	1				単　18号
殻処分		m3	1				単　19号

設計内訳書（本01）

工事名	Ｒ３三土　古宮地すべり　三・池田古宮　山腹水路工事（難工事評価型）	事業区分 工事区分	砂防･地すべり対策 斜面対策

工事区分・工種・種別・細別	規格	単位	数量	単価	金額	数量・金額増減	摘要
仮設工		式	1				
運搬工		式	1				
ﾓﾉﾚｰﾙ設置･撤去･運搬		m	20				単　20号
直接工事費		式	1				
共通仮設		式	1				
共通仮設費（率計上）		式	1				
純工事費		式	1				
現場管理費		式	1				
工事原価		式	1				
一般管理費等		式	1				
工事価格		式	1				
消費税額及び地方消費税額		式	1				
工事費計		式	1				

1次単価表

単価使用年月	2021.10
歩掛適用年月	2021.10
労務調整係数	1.000-00000　0.0　0

単　1号	掘削	土質:土砂,施工方法:上記以外(小規模),施工数量:小規模(標準)	単位	m3	単位数量	1	単価	

名称・規格	条件	単位	数量	単価	金額	摘要
掘削	土砂,上記以外(小規模),小規模(標準)	m3	1			
合計						
単価						円／m3

1次単価表

単価使用年月	2021.10
歩掛適用年月	2021.10
労務調整係数	1.000-00000　0.0　0

単　2号	山腹ｺﾙｹﾞｰﾄﾌﾘｭｰﾑ明暗渠		単位	m	単位数量	11	単価	

名称・規格	条件	単位	数量	単価	金額	摘要
山腹ｺﾙｹﾞｰﾄﾌﾘｭｰﾑ明暗渠	50m以下,0.5m2以下,標準	m	12.2			単　21号
山腹暗渠	50m以下,0.5m2以下,標準	m	0.9			単　22号
ｺﾝｸﾘｰﾄ	小型構造物,人力打設,18-8-40(高炉),一般養生,有り,全ての費用	m3	1.1			
型枠	一般型枠,小型構造物	m2	7			
目地板	瀝青繊維質目地板t=10	m2	0.1			
切込砕石(埋戻材)		m3	3			単　23号
遮水ｼｰﾄ 厚1.0+10.0mm		m2	11.4			
合計						
単価						円／m

1次単価表

単価使用年月	2021.10
歩掛適用年月	2021.10
労務調整係数	1.000-00000　0.0　0

単　3号	取付水路		単位	m	単位数量	1	単価	

名称・規格	条件	単位	数量	単価	金額	摘要
ｺﾝｸﾘｰﾄ	小型構造物,人力打設,18-8-25(高炉),一般養生,無し,全ての費用	m3	0.2			
型枠	一般型枠,小型構造物	m2	2			
目地板	瀝青繊維質目地板t=10	m2	0.1			
基礎砕石	12.5cmを超え17.5cm以下,再生ｸﾗｯｼｬﾗﾝ 40～0,全ての費用	m2	1			
合計						
単価						円／m

徳島県

1次単価表

単価使用年月	2021.10
歩掛適用年月	2021.10
労務調整係数	1.000-00000　0.0　0

単　4号	落差工集水桝 1号		単位	基	単位数量	1	単価	

名称・規格	条件	単位	数量	単価	金額	摘要
ｺﾝｸﾘｰﾄ	小型構造物,人力打設,18-8-25(高炉),一般養生,無し,全ての費用	m3	0.6			
型枠	一般型枠,小型構造物	m2	5			
基礎砕石	12.5cmを超え17.5cm以下,再生ｸﾗｯｼｬﾗﾝ 40～0,全ての費用	m2	1			
合計						
単価						円／基

1次単価表

単価使用年月	2021.10
歩掛適用年月	2021.10
労務調整係数	1.000-00000　0.0　0

単　5号	落差工集水桝 2号		単位	基	単位数量	1	単価	

名称・規格	条件	単位	数量	単価	金額	摘要
ｺﾝｸﾘｰﾄ	小型構造物,人力打設,18-8-25(高炉),一般養生,有り,全ての費用	m3	0.6			
型枠	一般型枠,小型構造物	m2	5			
基礎砕石	12.5cmを超え17.5cm以下,再生ｸﾗｯｼｬﾗﾝ 40～0,全ての費用	m2	1			
合計						
単価						円／基

1次単価表

単価使用年月	2021.10
歩掛適用年月	2021.10
労務調整係数	1.000-00000　0.0　0

単　6号	落差工 1号		単位	基	単位数量	1	単価	

名称・規格	条件	単位	数量	単価	金額	摘要
ｺﾝｸﾘｰﾄ	無筋･鉄筋構造物,ﾊﾞｯｸﾎｳ(ｸﾚｰﾝ機能付)打設,18-8-40(高炉),一般養生,全ての費用	m3	12.9			
型枠	一般型枠,鉄筋･無筋構造物	m2	22			
拾石積(裏石積)	厚さ20cm,18- 8-25(20) 高炉,割栗石150-200mm	m2	21			単　24号
ｺﾙｹﾞｰﾄﾌﾘｭｰﾑ	据付,550×550を超え750×750以下,全ての費用	m	3.2			
水抜管 φ150		m	1.5			単　25号
足掛金物 W=400		個	10			
足場工	単管傾斜足場,不要,標準(1.0)	掛m2	51.5			単　26号
合計						
単価						円／基

徳島県

1次単価表

単価使用年月	2021.10
歩掛適用年月	2021.10
労務調整係数	1.000-00000　0.0　0

単　7号	落差工 2号		単位	基	単位数量	1	単価	

名称・規格	条件	単位	数量	単価	金額	摘要
ｺﾝｸﾘｰﾄ	無筋･鉄筋構造物,ﾊﾞｯｸﾎｳ(ｸﾚｰﾝ機能付)打設,18-8-40(高炉),一般養生,全ての費用	m3	18.6			
型枠	一般型枠,鉄筋･無筋構造物	m2	30			
拾石積(裏石積)	厚さ20cm,18- 8-25(20) 高炉,割栗石150-200mm	m2	30			単　24号
ｺﾙｹﾞｰﾄﾌﾘｭｰﾑ	据付,550×550を超え750×750以下,全ての費用	m	4.2			
足場工	単管傾斜足場,不要,標準(1.0)	掛m2	45.3			単　26号
合計						
単価						円／基

徳島県

1次単価表

単価使用年月	2021.10
歩掛適用年月	2021.10
労務調整係数	1.000-00000　0.0　0

単　8号	張ｺﾝｸﾘｰﾄ		単位	基	単位数量	1	単価	

名称・規格	条件	単位	数量	単価	金額	摘要
ｺﾝｸﾘｰﾄ	無筋･鉄筋構造物,ﾊﾞｯｸﾎｳ(ｸﾚｰﾝ機能付)打設,18-8-40(高炉),一般養生,全ての費用	m3	7.4			
型枠	一般型枠,鉄筋･無筋構造物	m2	25			
基礎砕石	12.5cmを超え17.5cm以下,再生ｸﾗｯｼｬﾗﾝ 40～0,全ての費用	m2	5			
拾石積(裏石積)	厚さ15cm,18- 8-25(20) 高炉,割栗石 50-150mm	m2	27			単　27号
足場工	単管傾斜足場,不要,標準(1.0)	掛m2	10			単　26号
目地板	瀝青繊維質目地板t=10	m2	0.7			
水抜管 VP65		m	0.7			単　28号
合計						
単価						円／基

１次単価表

単価使用年月	2021.10
歩掛適用年月	2021.10
労務調整係数	1.000-00000　0.0　0

単　9号	平張ｺﾝｸﾘｰﾄ		単位	m2	単位数量	13	単価	

名称・規格	条件	単位	数量	単価	金額	摘要
ｺﾝｸﾘｰﾄ		m2	13			単　29号
基礎砕石	7.5cmを超え12.5cm以下,再生ｸﾗｯｼｬﾗﾝ 40～0,全ての費用	m2	13			
目地板	瀝青繊維質目地板t=10	m2	0.1			
合計						
単価						円／m2

1次単価表

単価使用年月	2021.10
歩掛適用年月	2021.10
労務調整係数	1.000-00000　0.0　0

単　10号	止工		単位	基	単位数量	1	単価	

名称・規格	条件	単位	数量	単価	金額	摘要
ｺﾝｸﾘｰﾄ	無筋･鉄筋構造物,人力打設,18-8-40(高炉),一般養生,有り,全ての費用	m3	1.3			
型枠	一般型枠,鉄筋･無筋構造物	m2	4			
基礎砕石	12.5cmを超え17.5cm以下,再生ｸﾗｯｼｬﾗﾝ 40～0,全ての費用	m2	1			
合計						
単価						円／基

１次単価表

単価使用年月	2021.10
歩掛適用年月	2021.10
労務調整係数	1.000-00000　0.0　0

単　11号	石積		単位	m2	単位数量	1	単価	

名称・規格	条件	単位	数量	単価	金額	摘要
拾石積(裏石積)	厚さ20cm,18- 8-25(20) 高炉,割栗石150-200mm	m2	1			単　24号
合計						
単価						円／m2

１次単価表

単価使用年月	2021.10
歩掛適用年月	2021.10
労務調整係数	1.000-00000　0.0　0

単　12号	床掘り	土質:土砂	単位	m3	単位数量	1	単価	

名称・規格	条件	単位	数量	単価	金額	摘要
床掘り	土砂,上記以外(小規模),全ての費用	m3	1			
合計						
単価						円／m3

1次単価表

単価使用年月	2021.10
歩掛適用年月	2021.10
労務調整係数	1.000-00000　0.0　0

単　13号	埋戻し	土質区分:土砂,土質:土砂	単位	m3	単位数量	1	単価	

名称・規格	条件	単位	数量	単価	金額	摘要
埋戻し	上記以外(小規模),土砂,全ての費用	m3	1			
合計						
単価						円／m3

1次単価表

単価使用年月	2021.10
歩掛適用年月	2021.10
労務調整係数	1.000-00000　0.0　0

単　14号	土砂等運搬	土質:土砂(岩塊・玉石混り土含む)	単位	m3	単位数量	1	単価	

名称・規格	条件	単位	数量	単価	金額	摘要
土砂等運搬	小規模,ﾊﾞｯｸﾎｳ山積0.28m3(平積0.2m3),土砂(岩塊・玉石混り土含む),無し,13.0km以下	m3	1			
合計						
単価						円／m3

１次単価表

単価使用年月	2021.10
歩掛適用年月	2021.10
労務調整係数	1.000-00000　0.0　0

単　15号	処分費		単位	m3	単位数量	1	単価	

名称・規格	条件	単位	数量	単価	金額	摘要
処分費(m3)		m3	1			単　30号
合計						
単価						円／m3

１次単価表

単価使用年月	2021.10
歩掛適用年月	2021.10
労務調整係数	1.000-00000　0.0　0

単　16号	構造物取り壊し 石積		単位	m3	単位数量	1	単価	

名称・規格	条件	単位	数量	単価	金額	摘要
掘削	岩塊･玉石,現場制約あり	m3	1			
合計						
単価						円／m3

1次単価表

単価使用年月	2021.10
歩掛適用年月	2021.10
労務調整係数	1.000-00000　0.0　0

単　17号	構造物取り壊し ｺﾝｸﾘｰﾄ構造物		単位	m3	単位数量	1	単価	
名称・規格		条件	単位	数量	単価	金額	摘要	
構造物とりこわし		無筋構造物,機械施工,無し,無し,不要	m3	1			単　31号	
合計								
単価							円／m3	

1次単価表

単価使用年月	2021.10
歩掛適用年月	2021.10
労務調整係数	1.000-00000　0.0　0

単　18号	殻運搬		単位	m3	単位数量	1	単価	
名称・規格		条件	単位	数量	単価	金額	摘要	
殻運搬		ｺﾝｸﾘｰﾄ(無筋)構造物とりこわし,機械積込,無し,28.4km以下,全ての費用	m3	1				
合計								
単価							円／m3	

1次単価表

単価使用年月	2021.10
歩掛適用年月	2021.10
労務調整係数	1.000-00000　0.0　0

単　19号	殻処分		単位	m3	単位数量	1	単価	

名称・規格	条件	単位	数量	単価	金額	摘要
処分費(m3)		m3	1			単　32号
合計						
単価						円／m3

1次単価表

単価使用年月	2021.10
歩掛適用年月	2021.10
労務調整係数	1.000-00000　0.0　0

単　20号	ﾓﾉﾚｰﾙ設置･撤去･運搬		単位	m	単位数量	20	単価	

名称・規格	条件	単位	数量	単価	金額	摘要
路線選定 30度以上		m	20			単　33号
架設 30度以上		m	20			単　34号
撤去 30度以上		m	20			単　35号
ﾓﾉﾚｰﾙ運転		日	4.4			単　36号
ﾓﾉﾚｰﾙ本体賃料 500kg積/45度　90日以内		台	1			
ﾓﾉﾚｰﾙ台車賃料 500kg積/45渡　90日以内		台	1			
ﾓﾉﾚｰﾙ部材賃料 500kg積/45渡　90日以内		m	20			
合計						
単価						円／m

２次単価表

単価使用年月	2021.10
歩掛適用年月	2021.10
労務調整係数	1.000-00000　0.0　0

単　21号	山腹ｺﾙｹﾞｰﾄﾌﾘｭｰﾑ明暗渠	50m以下,0.5m2以下,標準	単位	m	単位数量	10	単価	

名称・規格	条件	単位	数量	単価	金額	摘要
土木一般世話役		人				
特殊作業員		人				
普通作業員		人				
ｺﾙｹﾞｰﾄﾌﾘｭｰﾑ A形　500*500*2.0		m	10			
暗渠排水管 網状暗渠管φ150		m	10.1			
ﾊﾞｯｸﾎｳ運転	標準	日	0.5			単　37号
諸雑費(率+まるめ)		式	1			
合計						
単価						円／m

徳島県

２次単価表

単価使用年月	2021.10
歩掛適用年月	2021.10
労務調整係数	1.000-00000　0.0　0

単　22号	山腹暗渠	50m以下,0.5m2以下,標準	単位	m	単位数量	10	単価	

名称・規格	条件	単位	数量	単価	金額	摘要
土木一般世話役		人				
特殊作業員		人				
普通作業員		人				
暗渠排水管 網状暗渠管φ150		m	10.1			
ﾊﾞｯｸﾎｳ運転	標準	日	0.418			単　37号
諸雑費(率+まるめ)		式	1			
合計						
単価						円／m

２次単価表

単価使用年月	2021.10
歩掛適用年月	2021.10
労務調整係数	1.000-00000　0.0　0

単　23号	切込砕石(埋戻材)		単位	m3	単位数量	1	単価	

名称・規格	条件	単位	数量	単価	金額	摘要
再生ｸﾗｯｼｬｰﾗﾝ RC-40		m3	1			
合計						
単価						円／m3

２次単価表

単価使用年月	2021.10
歩掛適用年月	2021.10
労務調整係数	1.000-00000　0.0　0

単　24号	拾石積(裏石積)	厚さ20cm,18- 8-25(20) 高炉,割栗石150-200mm	単位	m2	単位数量	50	単価	

名称・規格	条件	単位	数量	単価	金額	摘要
割栗石 150-200mm		m3	11.4			
生ｺﾝｸﾘｰﾄ 18-8-25(20) 高炉		m3	1.7			
土木一般世話役		人				
普通作業員		人				
合計						
単価						円／m2

２次単価表

単価使用年月	2021.10
歩掛適用年月	2021.10
労務調整係数	1.000-00000　0.0　0

単　25号	水抜管 φ150		単位	m	単位数量	1	単価	

名称・規格	条件	単位	数量	単価	金額	摘要
VP150		m	1			
合計						
単価						円／m

２次単価表

単価使用年月	2021.10
歩掛適用年月	2021.10
労務調整係数	1.000-00000　0.0　0

単　26号	足場工	単管傾斜足場,不要,標準(1.0)	単位	掛m2	単位数量	100	単価	

名称・規格	条件	単位	数量	単価	金額	摘要
土木一般世話役		人				
とび工		人				
普通作業員		人				
ﾗﾌﾃﾚｰﾝｸﾚｰﾝ[油圧伸縮ｼﾞﾌﾞ型] 25t吊		日	0.8			
諸雑費(率+まるめ)		式	1			
合計						
単価						円／掛m2

２次単価表

単価使用年月	2021.10
歩掛適用年月	2021.10
労務調整係数	1.000-00000　0.0　0

単　27号	拾石積(裏石積)	厚さ15cm,18- 8-25(20) 高炉,割栗石 50-150mm	単位	m2	単位数量	50	単価	

名称・規格	条件	単位	数量	単価	金額	摘要
割栗石 50-150mm		m3	8.6			
生ｺﾝｸﾘｰﾄ 18-8-25(20) 高炉		m3	1.6			
土木一般世話役		人				
普通作業員		人				
合計						
単価						円／m2

徳島県

２次単価表

単価使用年月	2021.10
歩掛適用年月	2021.10
労務調整係数	1.000-00000　0.0　0

単　28号	水抜管 VP65		単位	m	単位数量	1	単価	

名称・規格	条件	単位	数量	単価	金額	摘要
硬質塩化ﾋﾞﾆﾙ管(一般管) VP-65		m	1			
合計						
単価						円／m

２次単価表

単価使用年月	2021.10
歩掛適用年月	2021.10
労務調整係数	1.000-00000　0.0　0

単　29号	ｺﾝｸﾘｰﾄ		単位	m2	単位数量	1	単価	

名称・規格	条件	単位	数量	単価	金額	摘要
ｺﾝｸﾘｰﾄ	無筋･鉄筋構造物,人力打設,18-8-25 (高炉),一般養生,有り,全ての費用	m3	0.1			
合計						
単価						円／m2

２次単価表

単価使用年月	2021.10
歩掛適用年月	2021.10
労務調整係数	1.000-00000　0.0　0

単　30号	処分費(m3)		単位	m3	単位数量	100	単価	

名称・規格	条件	単位	数量	単価	金額	摘要
処分費 土砂		m3	100			
合計						
単価						円／m3

２次単価表

単価使用年月	2021.10
歩掛適用年月	2021.10
労務調整係数	1.000-00000　0.0　0

単　31号	構造物とりこわし	無筋構造物,機械施工,無し,無し,不要	単位	m3	単位数量	1	単価	

名称・規格	条件	単位	数量	単価	金額	摘要
無筋構造物 昼間 機械施工 制約無		m3	1			
諸雑費(まるめ)		式	1			
合計						
単価						円／m3

２次単価表

単価使用年月	2021.10
歩掛適用年月	2021.10
労務調整係数	1.000-00000　0.0　0

単　32号	処分費(m3)		単位	m3	単位数量	100	単価	

名称・規格	条件	単位	数量	単価	金額	摘要
処分費 Con殻(無筋)		m3	100			
合計						
単価						円／m3

２次単価表

単価使用年月	2021.10
歩掛適用年月	2021.10
労務調整係数	1.000-00000　0.0　0

単　33号	路線選定 30度以上		単位	m	単位数量	100	単価	

名称・規格	条件	単位	数量	単価	金額	摘要
土木一般世話役		人	0.45			
特殊作業員		人	0.45			
合計						
単価						円／m

２次単価表

単価使用年月	2021.10
歩掛適用年月	2021.10
労務調整係数	1.000-00000　0.0　0

単　34号	架設 30度以上		単位	m	単位数量	100	単価	

名称・規格	条件	単位	数量	単価	金額	摘要
土木一般世話役		人	2.4			
特殊作業員		人	2.4			
普通作業員		人	7.2			
諸雑費		式	1			労務費×20%
合計						
単価						円／m

２次単価表

単価使用年月	2021.10
歩掛適用年月	2021.10
労務調整係数	1.000-00000　0.0　0

単　35号	撤去 30度以上		単位	m	単位数量	100	単価	

名称・規格	条件	単位	数量	単価	金額	摘要
土木一般世話役		人	1.2			
特殊作業員		人	1.2			
普通作業員		人	3.6			
諸雑費		式	1			労務費×20%
合計						
単価						円／m

２次単価表

単価使用年月	2021.10
歩掛適用年月	2021.10
労務調整係数	1.000-00000　0.0　0

単　36号	ﾓﾉﾚｰﾙ運転		単位	日	単位数量	1	単価	

名称・規格	条件	単位	数量	単価	金額	摘要
混合油 1:20		L	9.1			
普通作業員		人	2			
合計						
単価						円／日

3次単価表

単価使用年月	2021.10
歩掛適用年月	2021.10
労務調整係数	1.000-00000　0.0　0

単　37号	ﾊﾞｯｸﾎｳ運転	標準	単位	日	単位数量	1	単価	

名称・規格	条件	単位	数量	単価	金額	摘要
運転手(特殊)		人				
軽油 1.2号		L	39			
ﾊﾞｯｸﾎｳ(ｸﾛｰﾗ)[標準･ｸﾚｰﾝ機能付き] 排ｶﾞｽ型(第2次) 山積0.28m3 1.7t吊	機械条件:供用　持込	供用日				
諸雑費(まるめ)		式	1			
合計						
単価						円／日

機労材集計リスト（機械）

工事名	Ｒ３三土　古宮地すべり　三・池田古宮　山腹水路工事（難工事評価型）					
単価コード	名　称	規　格	単位	数量	金額	摘要
L001010004	ﾊﾞｯｸﾎｳ(ｸﾛｰﾗ)[標準･ｸﾚｰﾝ機能付き]	山積0.8m3(平積0.6m3)2.9t吊	日	4.783	53,059	
L001010007	ﾊﾞｯｸﾎｳ(ｸﾛｰﾗ)[標準]	山積0.8m3(平積0.6m3)	日	0.169	1,671	
L001010013	ﾊﾞｯｸﾎｳ(ｸﾛｰﾗ)後方超小旋回超低ｸﾚｰﾝ	山積0.45m3(平積0.35m3)吊2.9t	日	0.62	4,810	
L001130006	ﾗﾌﾃﾚｰﾝｸﾚｰﾝ[油圧伸縮ｼﾞﾌﾞ型]	25t吊	日	0.854	36,568	
M000202015	ﾊﾞｯｸﾎｳ(ｸﾛｰﾗ)[標準]	排ｶﾞｽ型(第2次) 山積0.28m3	供用日	1.695	13,444	
M000202096	ﾊﾞｯｸﾎｳ(ｸﾛｰﾗ)[後方超小旋回型]	排ｶﾞｽ型(第2次) 山積0.28m3	供用日	3.242	28,911	
M000202100	ﾊﾞｯｸﾎｳ(ｸﾛｰﾗ)[標準･ｸﾚｰﾝ機能付き]	排ｶﾞｽ型(第2次) 山積0.28m3 1.7t吊	供用日	1.01	8,587	
M000301002	ﾀﾞﾝﾌﾟﾄﾗｯｸ[ｵﾝﾛｰﾄﾞ･ﾃﾞｨｰｾﾞﾙ]	4t積級	供用日	8.421	60,672	
M000301005	ﾀﾞﾝﾌﾟﾄﾗｯｸ[ｵﾝﾛｰﾄﾞ･ﾃﾞｨｰｾﾞﾙ]	10t積級	供用日	0.065	1,332	
M000806001	ﾗﾝﾏ	質量60～80kg	供用日	0.889	457	
	合計額				209,511	

見積単価一覧表

工事名 ： R3三土 古宮地すべり 三・池田古宮 山腹水路工事(難工事評価型)				
名称	規格	単位	単価	備考
処分費	土砂	m3	1,300	運搬距離 L=12.0km
処分費	Con殻(無筋)	m3	3,520	運搬距離 L=26.8km
モノレール本体	500kg積/45度 90日以内	台	584,000	
モノレール台車	500kg積/45度 90日以内	台	154,000	
モノレールレール資材	500kg積/45度 90日以内	m	3,870	

数 量 総 括 表

業務箇所:三好市池田町古宮

施工延長　本線L=19.40m(NO.0～EP)

工　種	種　別	細　別	単　位	数　量	備　考
土工					
	掘削	小規模　土砂	m^3	40	土工数量集計表参照
	床掘	小規模　土砂	m^3	49	〃
	埋戻	区分D　W＜1.0m	m^3	15	〃
	残土処理		m^3	79	(掘削＋床掘)-埋戻/0.9 (72+7.4)
構造物撤去工					
	石積取壊し	空石積,控20cm内外	m3	7	その他　構造物数量計算書参照(37*0.2)
	コンクリート取壊し	無筋構造物	m^3	1	単位数量計算書参照
	コンクリート殻運搬		m^3	1	
	コンクリート殻処理		m^3	1	

数 量 総 括 表

業務箇所:三好市池田町古宮

施工延長　本線L=19.40m(NO.0～EP)

工　種	種　別	細　別	単　位	数	備　考
水路工					
	コルゲート水路工	コルゲート,500×500	m	11.39	
	コルゲートフリューム	A形,500×500	m	12.20	水路工　構造物数量計算書参照
	コンクリート	σck=18N/mm^2	m^3	1.1	〃
	型枠	小型構造物	m^2	7	〃
	目地材	瀝青質繊維質目地,t=10mm	m^2	0.1	〃
	切込砕石	Rc-40	m^3	3	〃
	暗渠排水管	VPφ150,網状	m	13.07	〃　単独計上数量(13.07-12.2=0.87)
	遮水シート		m^2	11.4	〃
	取付水路	現場打,250×270	m	0.95	単位数量計算書参照
	コンクリート	σck=18N/mm^2	m^3	0.2	〃
	型枠	小型構造物	m^2	2	〃
	目地材	瀝青質繊維質目地,t=10mm	m^2	0.1	〃
	基礎砕石	Rc-40,t=150	m^2	1	〃
桝工(1/2)					
	1号落差工集水桝				単位数量計算書参照
	コンクリート	σck=18N/mm^2	m^3	0.6	〃
	型枠	小型構造物	m^2	5	〃
	基礎砕石	Rc-40,t=150	m^2	1	〃

数 量 総 括 表

業務箇所:三好市池田町古宮

施工延長　本線L=19.40m(NO.0～EP)

工　種	種　別	細　別	単　位	数	備　考
桝工(2/2)					
	2号落差工集水桝				単位数量計算書参照
	コンクリート	σck=18N/mm^2	m^3	0.6	〃
	型枠	小型構造物	m^2	5	〃
	基礎砕石	Rc-40,t=150	m^2	1	〃
コンクリート工(1/2)					
	1号落差工	H=4.50,天端0.70m,法勾配1:0.5			単位数量計算書参照
	コンクリート	σck=18N/mm^2	m^3	12.9	〃
	型枠	無筋構造物	m^2	22	〃
	裏石積	拾石積,控20cm内外	m^2	21	〃
	コルゲート管	D形,半円型φ600	m	3.20	〃
	水抜管	φ150	m	1.5	〃
	足掛金物	幅400	個	10	〃
	足場工	単管傾斜足場	掛m^2	51.5	〃
	2号落差工	H=5.00,天端0.70m,法勾配1:0.5			単位数量計算書参照
	コンクリート	σck=18N/mm^2	m^3	18.6	〃
	型枠	無筋構造物	m^2	30	〃
	裏石積	拾石積,控20cm内外	m^2	30	〃
	コルゲート管	D形,半円型φ600	m	4.2	〃
	足場工	単管傾斜足場	掛m^2	45.3	〃

数 量 総 括 表

業務箇所:三好市池田町古宮

施工延長　本線L=19.40m(NO.0～EP)

工　種	種　別	細　別	単　位	数	備　考
コンクリート工(2/2)					
	張コンクリート	H≦3.00m,等厚0.30m,法勾配1:0.4			張コンクリート　構造物数量計算書参照
	コンクリート	σck=18N/mm^2	m^3	7.4	〃
	型枠	無筋構造物	m^2	25	〃
	基礎砕石	Rc-40,t=150	m^2	5	〃
	裏石積	拾石積,控15cm内外	m^2	27	〃
	足場工	単管傾斜足場	掛m^2	10	〃
	目地材	瀝青質繊維質目地,t=10mm	m^2	0.7	〃
	水抜管	VPφ65	m	0.7	〃
	平張コンクリート				
	コンクリート	t=100 σck=18N/mm^2	m^2	13	平張コンクリート　構造物数量計算書参照
	基礎砕石	t=100,Rc-40	m^2	13	〃
	目地材	瀝青質繊維質目地,t=10mm	m^2	0.1	〃
	止工				単位数量計算書参照
	コンクリート	σck=18N/mm^2	m^3	1.3	〃
	型枠	無筋構造物	m^2	4	〃
	基礎砕石	Rc-40,t=150	m^2	1	〃
石積工					
	石積工	拾石積,控20cm内外,法勾配1:0.3	m^2	5	石積工　構造物数量計算書参照
	取付工	拾石積,控20cm内外,法勾配1:0.5	m^2	29	取付工　構造物数量計算書参照

数 量 総 括 表

業務箇所:三好市池田町古宮

施工延長　本線L=19.40m(NO.0～EP)

工　種	種　別	細　別	単　位	数	備　考
仮設工					
	モノレール設置		m	20.00	

土工数量集計表

名　　称	掘削	床掘	埋戻D	構造物撤去工									
	土砂	土砂		石積取壊し	コンクリート取壊し								
	小規模	小規模	W＜1.0m	空石積,t=200	無筋構造物								
◎土工計算書より													
本線	13.8	10.7	10.7										
1号落差工	12.6	20.8	4.1										
2号落差工	13.8	17.9	0.0										
◎単位数量計算書より													
1号落差工（集水桝）													
2号落差工（集水桝）													
既設水路取壊					1.23								
取付水路													
止工													
◎構造物数量計算書より													
張コンクリート													
平張コンクリート													
その他（石積取壊し）				37.22									
合　　計	40.2	49.4	14.8	37.22	1.23								

※本線の掘削・埋戻数量は左右合計値を表示

土 工 計 算 書（本線）

業務箇所:三好市池田町古宮　　備考:

測点	点間距離	左側掘削(小規模)（m^3）			右側掘削(小規模)（m^3）			床掘(W≧2.0m)（m^3）			左側埋戻D（m^3）		
		断面	平均	数量	断面	平均	数量	断面	平均	数量	断面	平均	数量
NO.0+4.60		0.0			0.8			1.3			0.0		
NO.0+10.80	6.200	0.0	0.00	0.0	0.4	0.60	3.7	0.8	1.05	6.5	0.5	0.25	1.6
NO.0+15.175	4.375	1.4	0.70	3.1	2.8	1.60	7.0	1.1	0.95	4.2	0.1	0.30	1.3
計	10.575			3.1			10.7			10.7			2.9

測点	点間距離	右側埋戻D（m^3）											
		断面	平均	数量	断面	平均	数量	断面	平均	数量	断面	平均	数量
NO.0+4.60		0.0											
NO.0+10.80	6.200	0.1	0.05	0.3									
NO.0+15.175	4.375	0.1	0.10	0.4									
計	10.575			0.7									

土 工 計 算 書 （1号落差工）

業務箇所:三好市池田町古宮　　備考:

符号	点間距離	掘削（小規模）（m^3）			床掘（小規模）（m^3）			埋戻D（m^3）					
		断面	平均	数量	断面	平均	数量	断面	平均	数量	断面	平均	数量
A		0.0			0.0			0.0					
B	2.750	1.8	0.90	2.5	3.0	1.50	4.1	0.6	0.30	0.8			
C	4.200	1.8	1.80	7.6	3.0	3.00	12.6	0.6	0.60	2.5			
D	2.750	0.0	0.90	2.5	0.0	1.50	4.1	0.0	0.30	0.8			
計	9.700			12.6			20.8			4.1			

符号	点間距離												
		断面	平均	数量	断面	平均	数量	断面	平均	数量	断面	平均	数量
A													
B	2.750												
C	4.200												
D	2.750												
計	9.700												

土 工 計 算 書 （2号落差工）

業務箇所:三好市池田町古宮　　備考:

符号	点間距離	掘削（小規模）（m^3）			床掘（小規模）（m^3）			埋戻D（m^3）					
		断面	平均	数量	断面	平均	数量	断面	平均	数量	断面	平均	数量
A		0.0			0.0			0.0					
B	2.500	2.1	1.05	2.6	2.7	1.35	3.4	0.0	0.00	0.0			
C	4.100	2.1	2.10	8.6	2.7	2.70	11.1	0.0	0.00	0.0			
D	2.500	0.0	1.05	2.6	0.0	1.35	3.4	0.0	0.00	0.0			
計	9.100			13.8			17.9			0.0			

符号	点間距離												
		断面	平均	数量	断面	平均	数量	断面	平均	数量	断面	平均	数量
A													
B	2.500												
C	4.100												
D	2.500												
計	9.100												

単 位 数 量 計 算 書

コルゲート水路工

コルゲート水路工

S=1:20

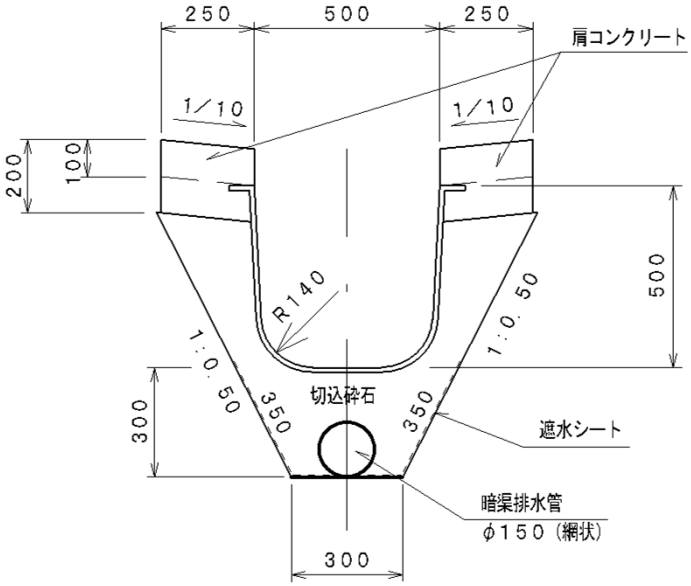

1.0　m　当　り　数　量

名　称	規　格	算　式	単位	数　量
コルゲートフリューム	A形,500×500		m	1.00
コンクリート	σck=18N/mm^2	0.250 × 0.200 × 2	m^3	0.100
型枠	小型構造物	(0.200 ＋ 0.100) × 2	m^2	0.60
目地材	瀝青質版,t=10mm	コンクリート×1/10	m^2	0.01
切込砕石	RC-40	1/2(1.000 ＋ 0.300)× 0.700 － 0.500 × 0.400		
		－ (0.150 ÷ 2)^{2}π	m^3	0.24
暗渠排水管	φ150,網状		m	1.00
遮水シート		0.350 ×2＋ 0.300	m^2	1.00

単 位 数 量 計 算 書

取付水路

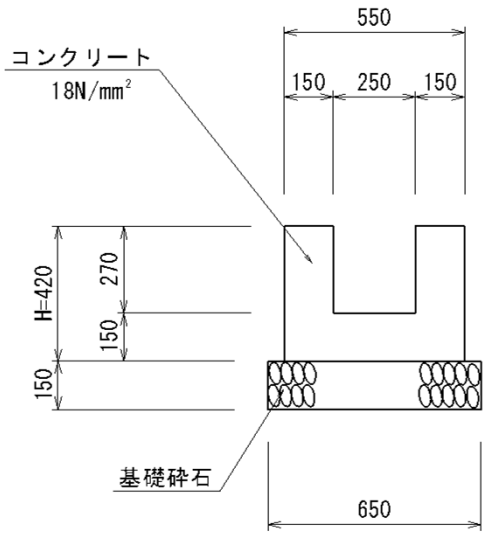

1.0 箇所 当 り 数 量

名　称	規　格	算　式	単位	数　量
コンクリート	σck=18N/mm²	(0.550 × 0.420 − 0.250 × 0.270)× 0.950 m	m^3	0.155
型枠	無筋構造物	0.550 × 4 × 0.950 m	m^2	2.09
目地材	瀝青繊維質目地,t=10mm	コンクリート×1/10	m^2	0.02
基礎砕石	Rc-40,t=150	0.650 × 0.950 m	m^2	0.62

単 位 数 量 計 算 書

1号落差工（1/3）

1号落差工　S=1:30

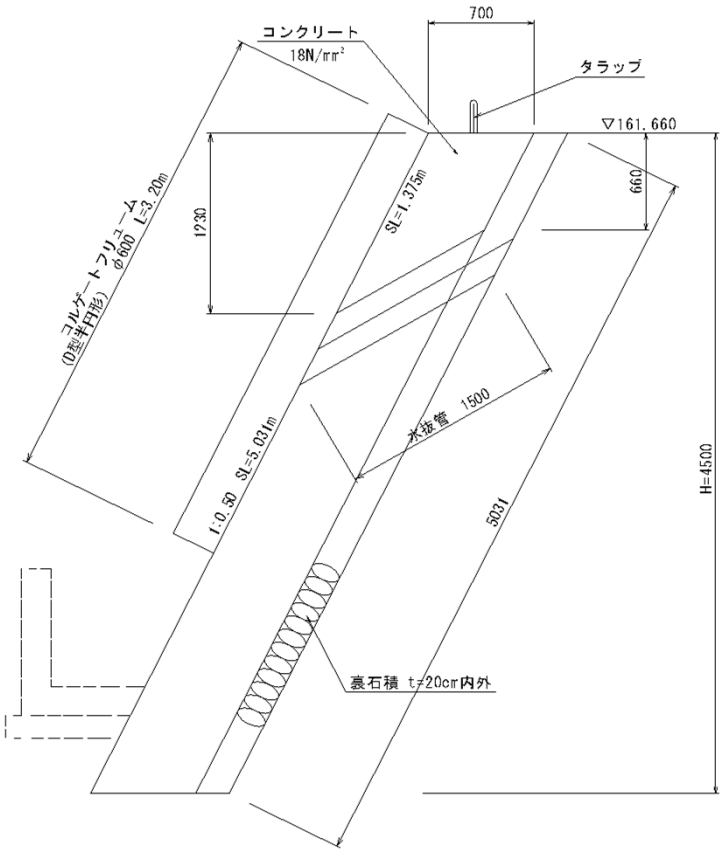

1.0　基 当 り 数 量

名　称	規　格	算　式	単位	数　量
＜落差工本体＞				
コンクリート	σck=18N/mm²	0.700 × 4.500 × 4.200 − 1/2(0.660 +		
		1.230)× 0.700 × 0.500	m^3	12.899
型枠	無筋構造物	5.031 × 4.200 − 1.375 × 0.500 +1/2(0.660		
		+ 1.230)× 0.700 × 2	m^2	21.77
裏石積	拾石積,控20cm内外	5.031 × 4.200	m^2	21.13
コルゲート管	D形,φ600	図中の寸法値より	m	3.20
水抜管	VPφ150	図中の寸法値より	m	1.50
足掛金物	幅400	図中より	個	10
足場工	単管傾斜地足場	(4.5-0.3)×1.118×9.7	掛m2	51.5

単 位 数 量 計 算 書

1号落差工 (2/3)

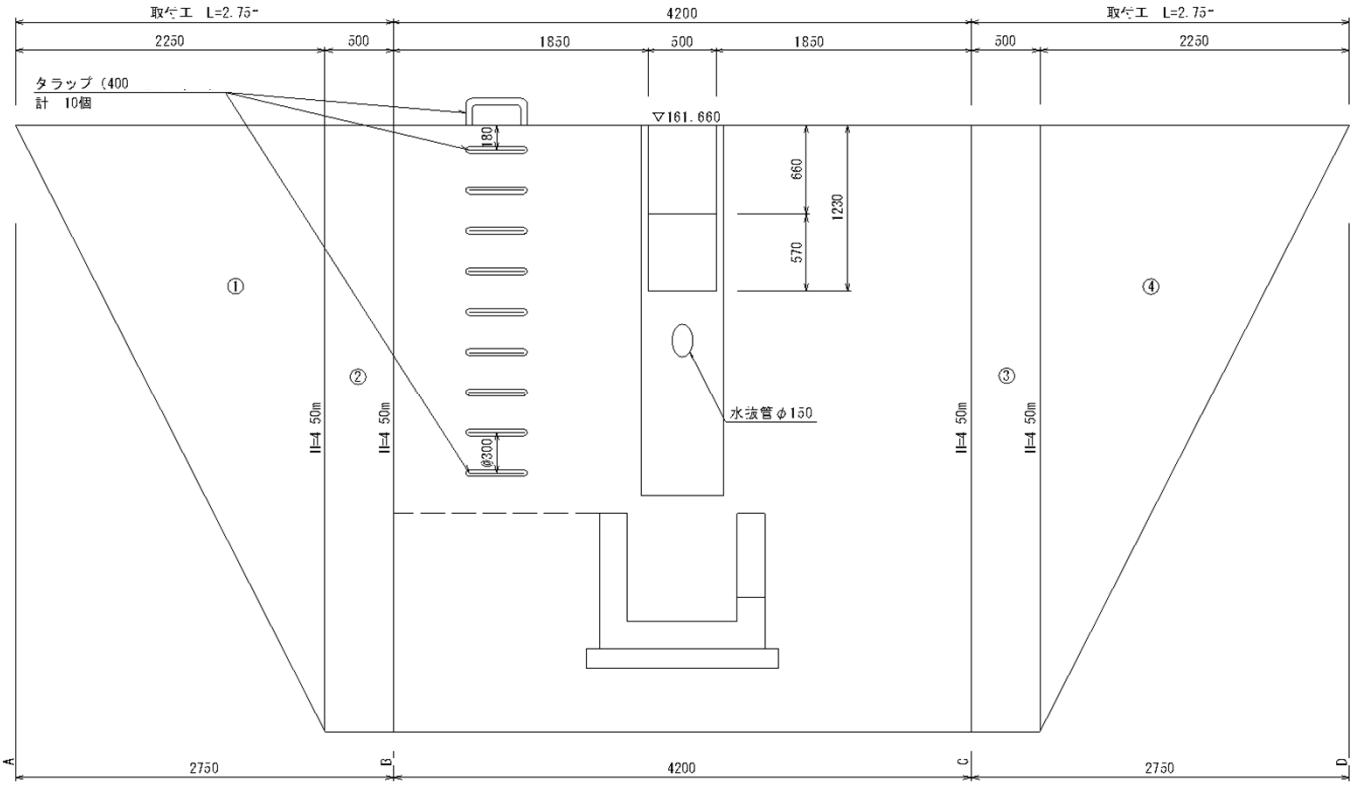

1.0 基 当 り 数 量

名 称	規 格	算 式	単位	数 量

単 位 数 量 計 算 書

1号落差工 (3/3)

1号落差工（集水桝） S=1:25

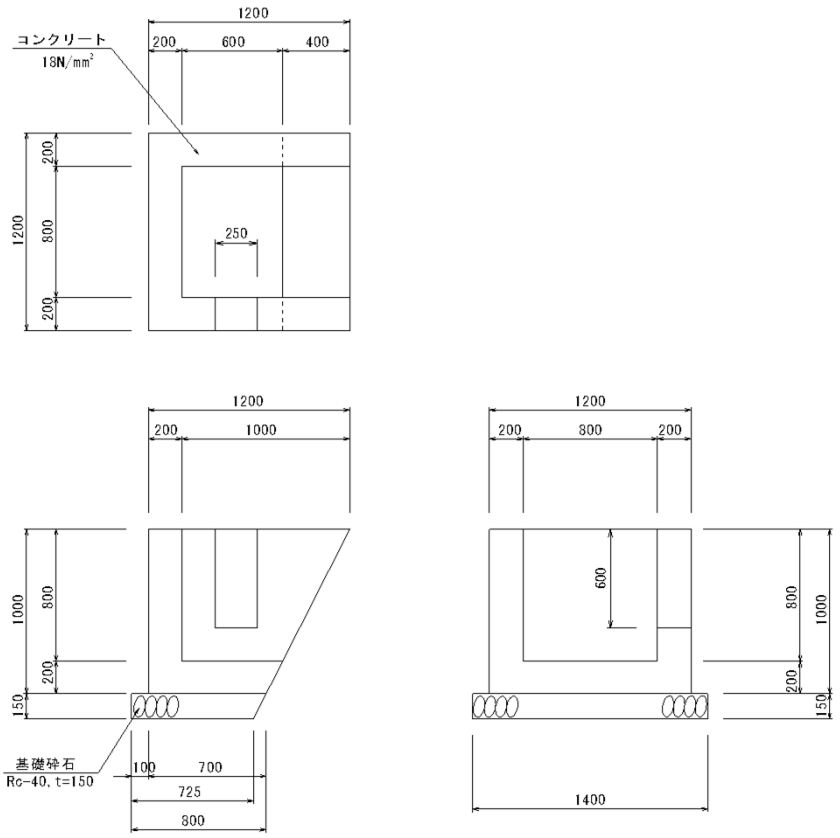

1.0 基 当 り 数 量

名 称	規 格	算 式	単位	数 量
＜集水桝＞				
コンクリート	σck=18N/mm²	{1/2 (1.200 ＋ 0.700)× 1.000 × 1.200 }−1/2(		
		1.000 ＋ 0.600)× 0.800 × 0.800 − 0.250 ×		
		0.600 × 0.200	m^3	0.598
型枠	小型構造物	1/2 (1.200 ＋ 0.700)× 1.000 × 2 ＋ 1.200 ×		
		1.000 ＋{1/2(1.000 ＋ 0.600)× 2 ＋		
		0.800 }× 1.000 − 0.250 × 0.600 × 2 ＋		
		0.600 × 0.200 × 2	m^2	5.44
基礎砕石	RC-40,t=150	1/2 (0.725 ＋ 0.800)× 1.400	m^2	1.07

単 位 数 量 計 算 書

2号落差工 (1/3)

2号落差工 S=1:30

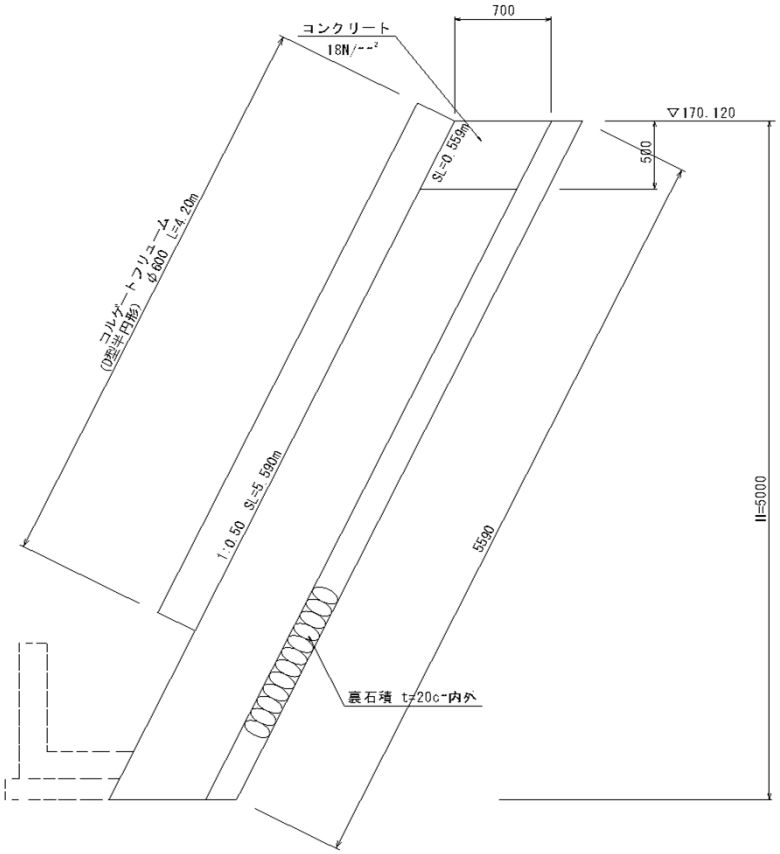

1.0 基 当 り 数 量

名　称	規　格	算　式	単位	数　量
＜落差工本体＞				
コンクリート	σck=18N/mm²	1/2(6.600 ＋ 4.100)× 5.000 × 0.700 －		
		0.500 × 0.500 × 0.700	m³	18.550
型枠	無筋構造物	5.590 ×1/2(6.600 ＋ 4.100)－ 0.559 × 0.500		
		＋ 0.500 × 0.700 × 2	m²	30.33
裏石積	拾石積,控20cm内外	5.590 ×1/2(6.600 ＋ 4.100)	m²	29.91
コルゲート管	D形,φ600	図中の寸法値より	m	4.20

単 位 数 量 計 算 書

2号落差工 (2/3)

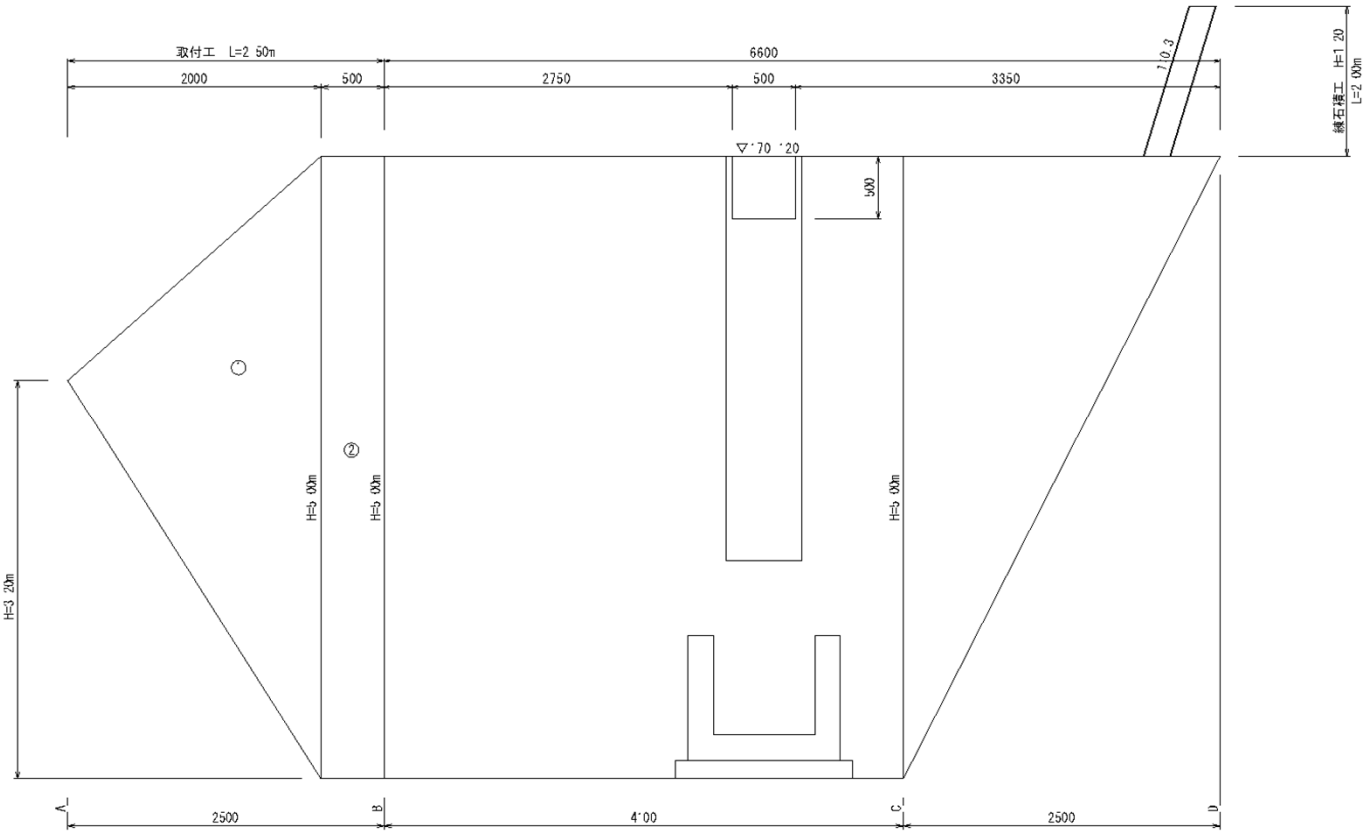

1.0 基 当 り 数 量

名 称	規 格	算 式	単位	数 量

単 位 数 量 計 算 書

2号落差工 (3/3)

2号落差工（集水桝） S=1:25

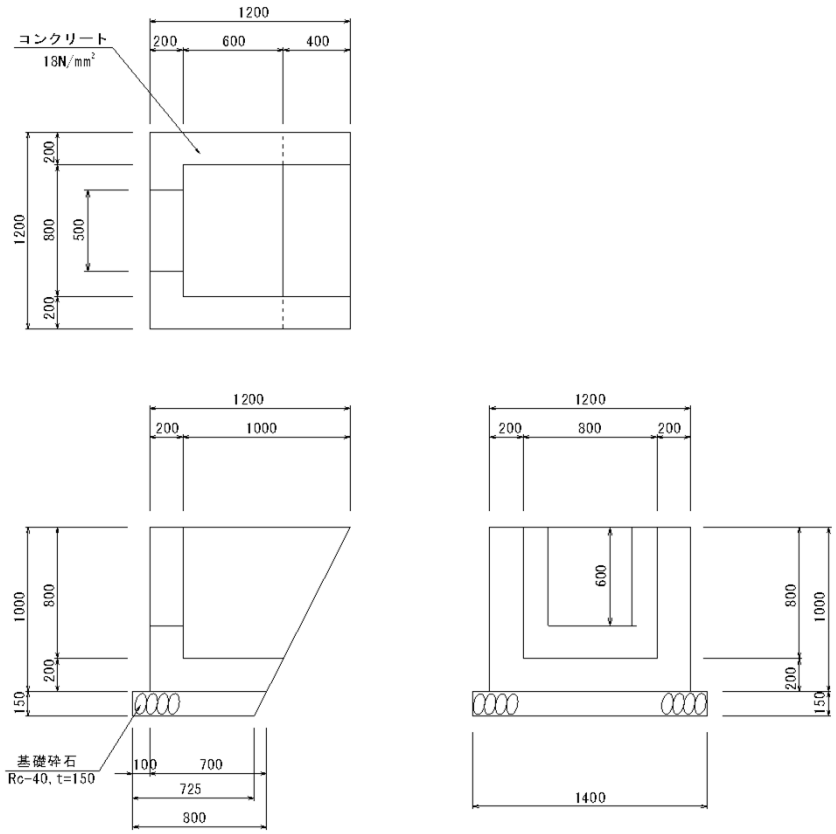

1.0 基 当 り 数 量

名　称	規　格	算　式	単位	数　量
＜集水桝＞				
コンクリート	σck=18N/mm²	{1/2 (1.200 ＋ 0.700)× 1.000 × 1.200 }−1/2(		
		1.000 ＋ 0.600)× 0.800 × 0.800 − 0.500 ×		
		0.600 × 0.200	m^3	0.568
型枠	小型構造物	1/2 (1.200 ＋ 0.700)× 1.000 × 2 ＋ 1.200 ×		
		1.000 ＋{1/2(1.000 ＋ 0.600)× 2 ＋		
		0.800 }× 1.000 − 0.500 × 0.600 × 2 ＋		
		0.600 × 0.200 × 2	m^2	5.14
基礎砕石	RC-40,t=150	1/2 (0.725 ＋ 0.800)× 1.400	m^2	1.07
足場工	単管傾斜地足場	(5-0.3)×1.118×6.6+(4.1-0.3)×1.118×2.5	掛m2	45.3

単 位 数 量 計 算 書

張コンクリート

張コンクリート　S=1:25

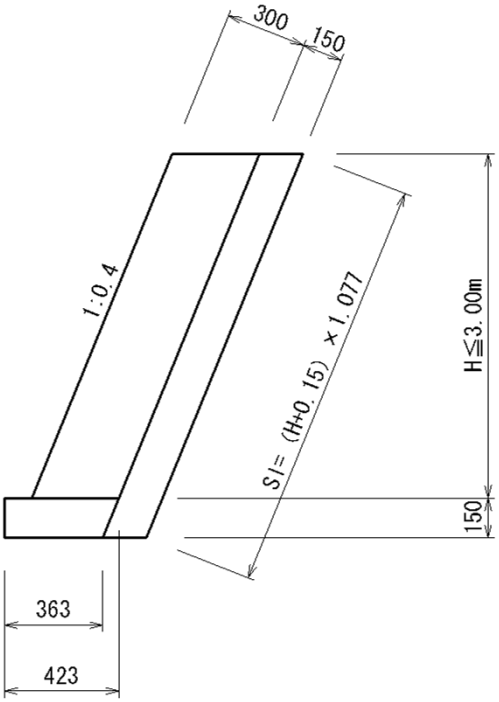

1.0　m　当　り　数　量

名　称	規　格	算　式	単位	数　量
コンクリート	σck=18N/mm^2	H × 0.300 × 1.077	m^3	—
型枠	無筋構造物	H × 1.077	m^2	—
基礎砕石	Rc-40,t=150	1/2(0.363 ＋ 0.423)	m^2	0.39
裏石積	拾石積,控15cm内外	(H ＋ 0.150 × 1.077	m^2	—
目地材	瀝青繊維質目地,t=10mm	コンクリート × 1/10	m^2	—
水抜管	VPφ65	(型枠 × 1/3) ×0.323m	m	—

単 位 数 量 計 算 書

平張コンクリート

平張コンクリート　S=1:20

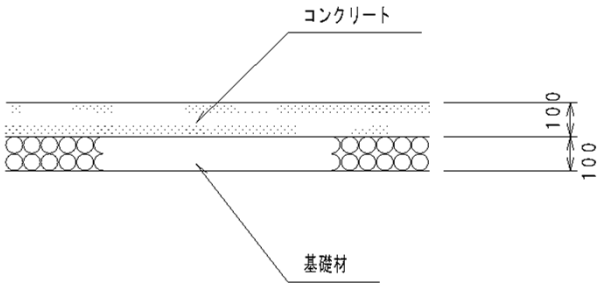

1.0　m^2 当 り 数 量

名　称	規　格	算　式	単位	数　量
表層	コンクリート, t=100	張コンクリート～コルゲート水路工間	m^2	—
路盤	基礎砕石, t=100		m^2	—
目地材	瀝青繊維質目地,t=10mm	コンクリート × 1/10	m^2	—

単 位 数 量 計 算 書

止工

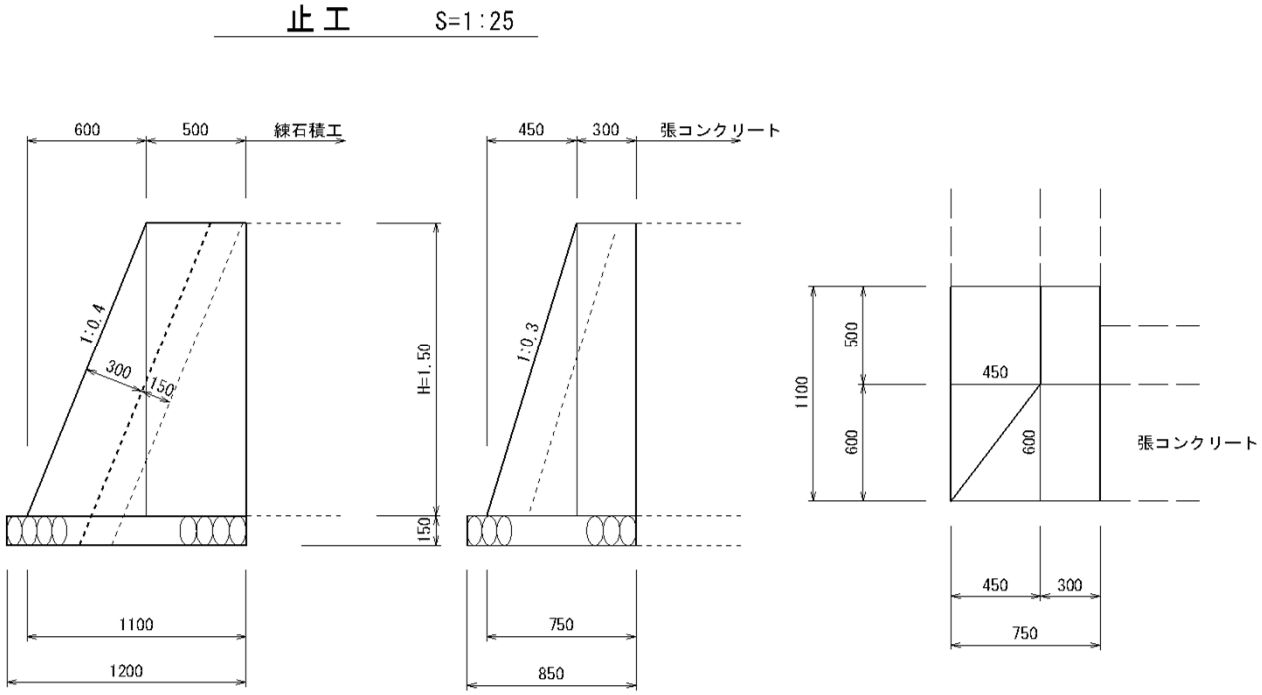

1.0　基 当 り 数 量

名　称	規　格	算　式	単位	数　量
コンクリート	σck=18N/mm^2	1/2(0.300 ＋ 0.750)× 1.500 × 0.500 ＋1/2(		
		0.500 ＋ 1.100)× 1.500 × 0.300 ＋1/3(0.450		
		× 0.600 × 1.500)	m^3	1.283
型枠	無筋構造物	{1/2(0.300 ＋ 0.750)＋1/2(0.500 ＋ 1.100)}		
		× 1.500 ＋1/2(0.500 ＋ 1.100)× 1.500 ×		
		1.044 ＋1/2(0.300 ＋ 0.750)× 1.500 × 1.077	m^2	4.09
基礎砕石	Rc-40,t=150	1.200 × 0.850	m^2	1.02

単 位 数 量 計 算 書

石積工

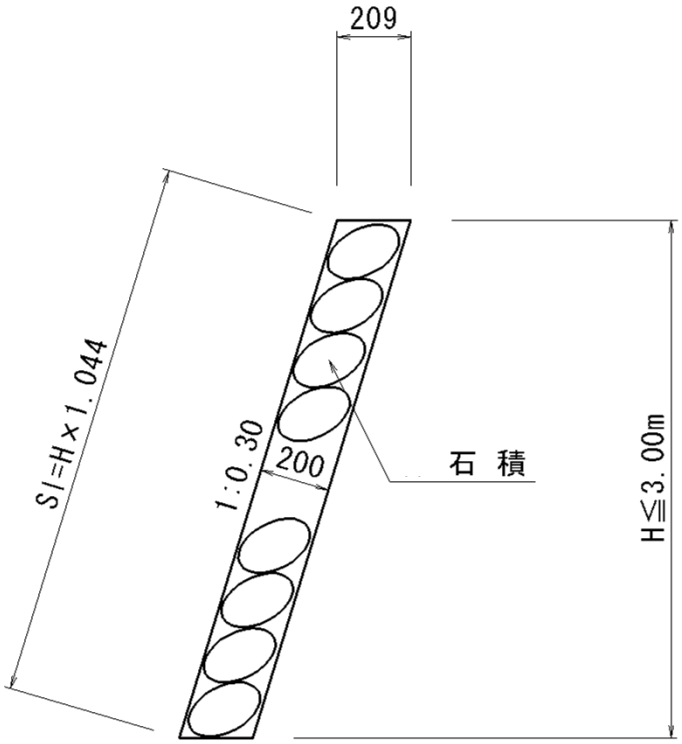

1.0 m 当 り 数 量

名 称	規 格	算 式	単位	数 量
石積	t=200	H × 1.044	m^2	—
		※壁表勾配 1: 0.300		

単 位 数 量 計 算 書

練石積工

取付工　S=1:25

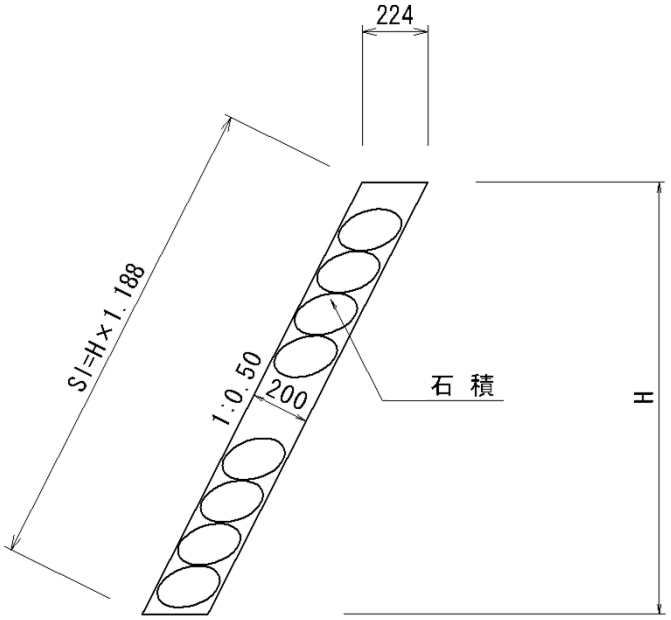

1.0　m　当　り　数　量

名　称	規　格	算　式	単位	数　量
石積	t=200	H　×　1.118	m^2	—
		※壁表勾配　1:　0.500		

単 位 数 量 計 算 書

既設水路取壊

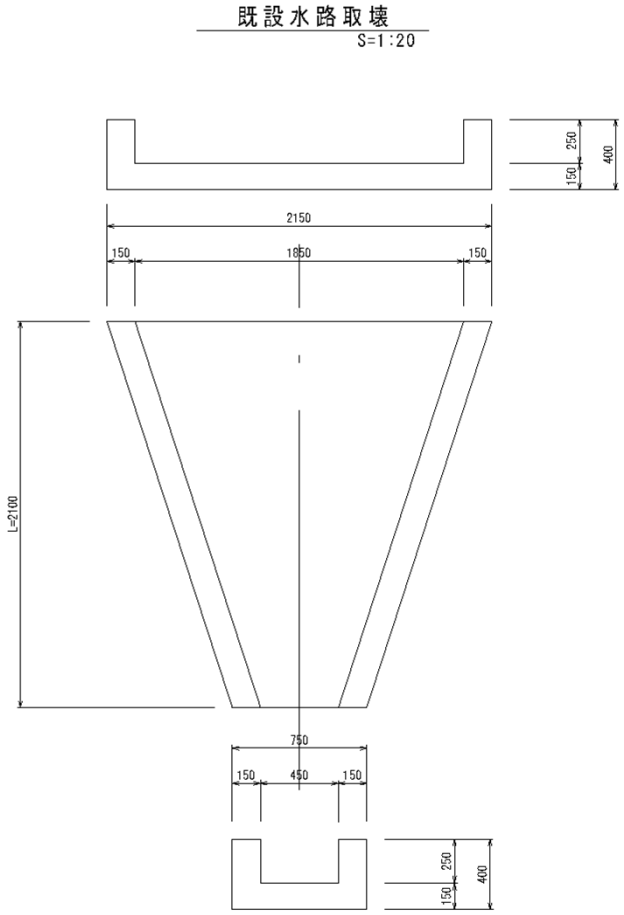

1.0　箇所　当　り　数　量

名　　称	規　　格	算　　式	単位	数　　量
コンクリート取壊し	無筋構造物	1/2{(　2.150　×　0.400　－　1.850　×　0.250　)＋(		
		0.750　×　0.400　－　0.450　×　0.250　)}×　2.100	m^3	1.23

水路工　　構造物数量計算書

コルゲート水路工

構造物延長:L=　11.39　m　　位置:　右側　　備考:　延長は縦断図のSL寸法値を使用(水平距離はL=10.575m)

名　称	規格	計算式等					数量
コルゲートフリューム	A形,500×500	1.00	×	12.20	m	※延長は縦断図のコルゲート長より	**12.20** m
コンクリート	σck=18N/mm^2	0.100	×	11.39	m		**1.139** m^3
型枠	小型構造物	0.60	×	11.39	m		**6.83** m^2
目地材	瀝青繊維質目地,t=10	1.139	÷	10			**0.11** m^2
切込砕石	T-20	0.24	×	11.39	m		**2.73** m^3
暗渠排水管	T-21	1.00	×	13.07	m	※延長は縦断図の暗渠長より	**13.07** m
遮水シート	T-22	1.00	×	11.39	m		**11.39** m^2

張コンクリート　　構造物数量計算書

備考:

符号	延　長(m)	コンクリート(m^3)				型枠　(m^2)				基礎砕石(m^2)				裏石積(m^2)			
		断面1	断面2	平均	数量	断面1	断面2	平均	数量	断面1	断面2	平均	数量	断面1	断面2	平均	数量
ア	5.60	0.485	0.420	0.4525	2.534	1.62	1.40	1.510	8.46	0.39	0.39	0.390	2.18	1.78	1.56	1.670	9.35
イ	6.95	0.420	0.969	0.6945	4.827	1.40	3.23	2.315	16.09	0.39	0.39	0.390	2.71	1.56	3.39	2.475	17.20
計	12.55				7.361				24.55				4.89				26.55

張コンクリート　　構造物数量計算書

備考:

符号	延　長(m)	足場工(掛m^2)															
		断面1	断面2	平均	数量	断面1	断面2	平均	数量	断面1	断面2	平均	数量	断面1	断面2	平均	数量
ア	5.60	0.00	0.00	0.000	0.00												
イ	6.95	0.00	2.91	1.455	10.11												
計	12.55				10.11												

張コンクリート　　構造物数量計算書

備考:

数 量 集 計 表			
名　称	細別	計算式等	数量
コンクリート	σck=18N/mm^2	計算表より	7.36 m^3
型枠	無筋構造物	計算表より	24.6 m^2
基礎砕石	RC-40,t=200	計算表より	4.9 m^2
裏石積	拾石積,控15cm内外	計算表より	26.6 m^2
足場工	単管傾斜足場	計算表より	10.1 掛m^2
目地材	瀝青繊維質目地,t=10	7.361 ÷ 10 m毎	0.74 m^2
水抜管	VPφ65	24.550 ÷ 3 m^{2}毎 × 0.323	2.64 m

平張コンクリート　　構造物数量計算書

備考:

符号	延　長(m)	面積(m^3)															
		断面1	断面2	平均	数量	断面1	断面2	平均	数量	断面1	断面2	平均	数量	断面1	断面2	平均	数量
A	6.20	1.60	0.30	0.950	5.89												
B	4.35	0.30	3.00	1.650	7.18												
計	10.55				13.07												

平張コンクリート　　構造物数量計算書

備考:

数 量 集 計 表			
名　称	細別	計算式等	数量
表層(コンクリート)	t=100,18-8-40	計算表より	13.1 m^3
路盤(基礎砕石)	RC-40,t=100	計算表より	13.1 m^2
目地材	瀝青繊維質目地,t=10	(　13.07　×　0.10　)÷10	0.1 m^2

石積工　　構造物数量計算書

備考:

符号	延　長(m)	石積工(m^3)															
		断面1	断面2	平均	数量	断面1	断面2	平均	数量	断面1	断面2	平均	数量	断面1	断面2	平均	数量
い	2.40	0.49	0.34	0.412	0.99												
ろ	2.15	0.42	1.36	0.890	1.91												
は	2.00	1.25	1.25	1.250	2.50												
計	6.55				5.40												

石積工　　構造物数量計算書

備考:

数 量 集 計 表			
名　称	細別	計算式等	数量
石積工	拾石積,t=200	計算表より	5.40 m^2

取付工　　構造物数量計算書

備考:

位置	延　長(m)	1号落差工位置(m^3)				2号落差工位置(m^3)											
		断面1	断面2	平均	数量	断面1	断面2	平均	数量	断面1	断面2	平均	数量	断面1	断面2	平均	数量
1	2.75	0.00	5.03	2.515	6.92												
2	0.50	5.03	5.03	5.030	2.52												
3	0.50	5.03	5.03	5.030	2.52												
4	2.75	5.03	0.00	2.515	6.92												
1	2.50					0.00	5.59	2.795	6.99								
2	0.50					5.59	5.59	5.590	2.80								
計	9.50				18.88				9.79								

取付工　　構造物数量計算書

備考:

数 量 集 計 表			
名　称	細別	計算式等	数量
取付工	拾石積,t=200	計算書より　1号落差工位置＋2号落差工位置　＝　18.88　＋　9.79	28.67 m^2

その他　　構造物数量計算書

石積取壊し

構造物延長:L=　　m　　位置:　　備考:　平面図及び横断図の寸法線より

名　称	規格	計算式等	数量
1号落差工付近		6.55 × 2.75 m	18.01 m^2
2号落差工付近		8.35 × 2.30 m	19.21 m^2
計	控20cm内外		37.22 m^2